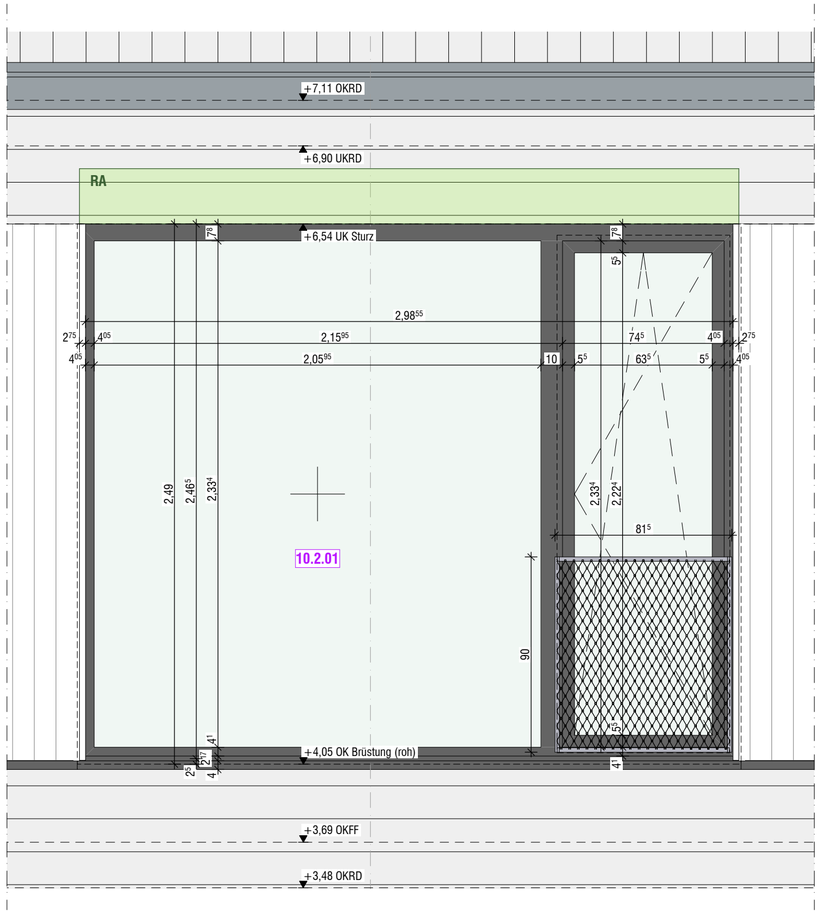

Ansicht
M 1:20

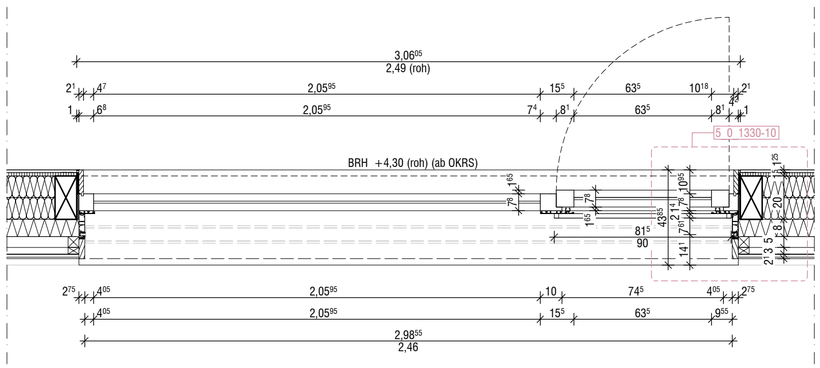

Grundriss
M 1:20

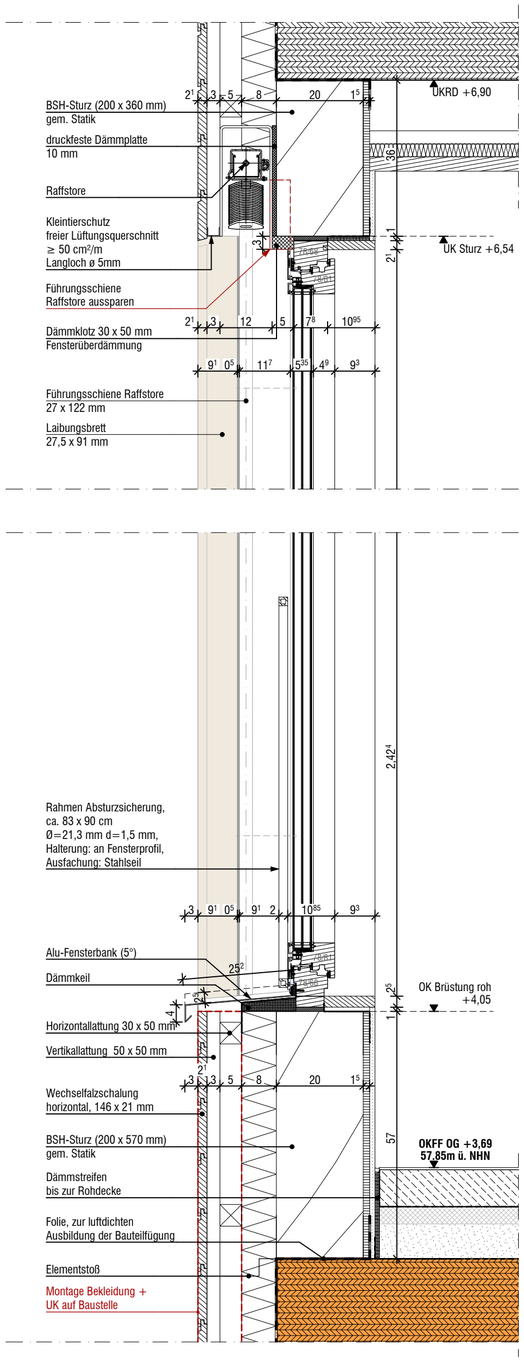

oberer u. unterer Anschluss
M 1:10

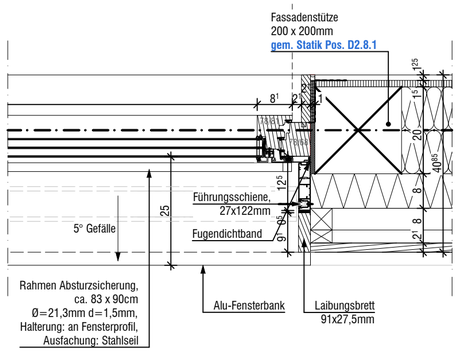

seitl. Anschluss 5_0_1330-10
M 1:10

Fensteranschlüsse für Fenstertypen
10.2.01 + 10.2.02 + 10.2.03 + 10.2.04 identisch.

Fenster-Typ 10.2.01

Änderungen/Ergänzungen	gez.	Datum	Index

ALLE MAßE SIND AM BAU ZU PRÜFEN. ABWEICHUNGEN SIND ANZUZEIGEN!

PLANUNG ARCHITEKTUR

Planname	Fenster Typ 10.2.01		
Bauvorhaben	Erweiterung Katholische Grundschule Rinkerode		
Bauort	Mägdestiege 8 48317 Drensteinfurt-Rinkerode		
Bauherr	Stadt Drensteinfurt Landsbergplatz 7 48317 Drensteinfurt		
Projekt-Nr.: **24001**	Maßstab: **1:20, 1:10**	Status: VORABZUG	Plannummer incl. Index: **5_4_1330-28-**
Gez.: KP,EKu	Erstellung/Freigabe: 14.09.2026		Blattgr.: 1189 x 841mm